B8I HT58 TS

Fuldt integreret opvaskemaskine med SlidingDoor (60 cm)

Bauknecht
Für mich und mein Zuhause

TOP 4

- **PowerClean Pro** – effektive højtryksdyser
- **NaturalDry** – automatisk døråbning for bedre tørreresultater
- **Maxi Space - Interiør** – optimeret udnyttelse af kurvene
- **Dynamisk intelligens** Automatisk program - Optimering af vand, energi og tid

INTEGRERET

B8I HT58 TS
EAN 4011577863130

UDSTYR

- **NaturalDry** – automatisk døråbning for bedre tørreresultater
- **PowerClean Pro** – effektive højtryksdyser mod genstridig snavs
- Display med touch-betjening med resttidsdisplay og 1–24 timers starttidsforudvalg
- Tid på gulvet - Programmets angivet tid vises på gulvet
- Elektronisk salt- og elektronisk skyllemiddel-påfyldningsindikator
- SlidingDoor
- **Maxi-Space** - mere plads til opvask
- **Flydende kurveguide** – for maksimal komfort og stabilitet
- Fuld vandbeskyttelse

VASKEPROGRAMMER

- **5 standardprogrammer, 3 sensorprogrammer**
- 4 forskellige temperaturer
- Vaskeprogrammer: ECO, kold forskylning, stillevask, automatisk sensorprogram, glasprogram, selvrensning
- **Dynamisk intelligens** Automatikprogram- Optimering af vand, energi og tid *
- **Rapid 45°** - ren på ingen tid

DRIFTSFORMER

- **Silent Option** - sænker lydniveauet lydmæssigt
- **Hygiejnemulighed** – fjerner mere end 99,999%* af bakterier2
- Halv belastning

OPVASKEKURVE

- **SpaceClean** – den tredje skuffe med integrerede vanddyser
- Fleksibel Glasholder **Glaspleje**
- Øvre kurv kan tages af og højde justeres
- 2 foldbare segmenter i den øverste kurv
- 2 foldbare kopbakker i den øverste kurv
- 8 nedklappelige rækker i den nederste kurv

FORBRUGSVÆRDIER

- Energieffektivitetsklasse B
- 14 borddækninger
- Energiforbruget i økoprogrammet pr. 100 driftscyklusser: 64 kWh elektricitet
- 9,5 liter vand, 0,644 kWh elektricitet i økoprogrammet pr. driftscyklus
- Kun 38 dB(A) vedrørende 1 pW driftsstøj, luftbåren lydudsendelse klasse A

TEKNISKE DATA

- Varmtvandsforbindelse op til 60 °C mulig
- Forbindelseskabellængde 130 cm
- Enhedsdimensioner (HxDxW): 820x555x598 mm

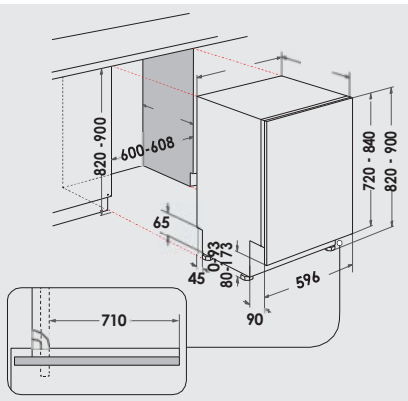

[1] * I interne tests blev støjniveauet under skylleprogrammet sammenlignet med og uden Lydløs-indstillingen aktiveret.
[2] * Testet og bekræftet af VDE Prüf- und Zertifizierungsinstitut GmbH.
[3] energieffektivitetsklasse spektrum fra A til G

For tekniske data, se venligst EU's produktdatablad eller anmod om det på https://docs.bauknecht.eu/ · Leveringsmuligheder, ændringer og fejl reserveret · Brug/udgivelse af billeder/tekster, også i andre medier, helt eller delvist, kun med udgiverens tilladelse · Pr. 10.01.2024